LUMINARIA ERISTE

LUMINARIA ERISTE

LUMINARIA ERISTE

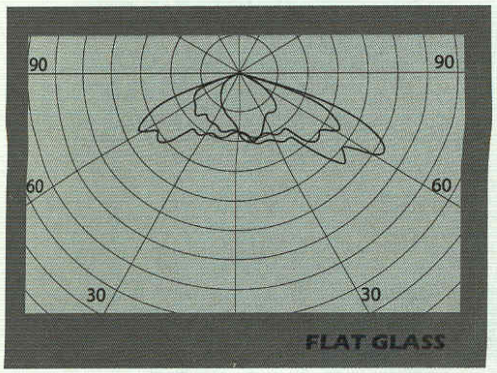

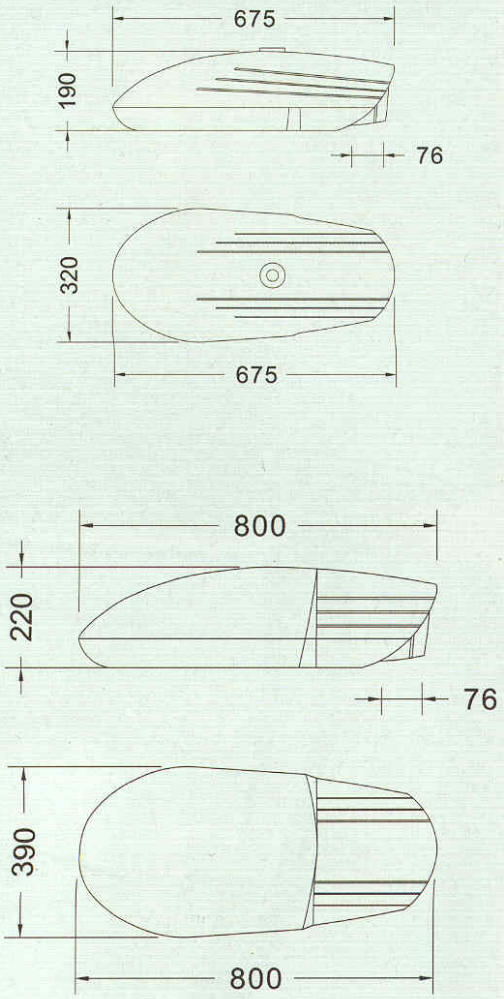

Polígono Industrial Lacorzanilla, parc 38 (01211) BERANTEVILLA (Alava)

Tfno: 945 33 73 55 - Fax: 945 33 73 33 - email: lanave@la-nave.com - www.la-nave.com

LUMINARIA ERISTE

Referencia	Denominación
LERIS 01	Luminaria ERISTE, 0,67m., fundición inyectada de aluminio.
LJERIS 01 LED	Luminaria ERISTE con módulo LED de 30W y 50W.

Características

- Luminaria fabricada en fundición de aluminio inyectado.
- Reflector aluminio anodizado y abrillandado, cerrado con vidrio templado, estanqueidad IP-66.
- Para acomple en punta de columna o lateral.
- Pintado en pintura polvo poliester de exteriores.

LUMINARIA ERISTE

Tipo	Corriente constante: 2 ramas en paralelo de 12 leds por rama	
Alimentación	Corriente nominal	1200mA (*)
	Corriente nominal de cada led	600 mA
	Tensión máxima	48 VDC
	Potencia nominal	46 W
Características lumínicas	Temperatura de color	4000 K (*)
	Paquete lumínico total	4188 Lm
	IRC	>70
Especificaciones ambientales	Entorno adminisble de temperatura ambiental	-25ºC +50ºC
	Temperatura máxima en superficie de placa (tc)	90ºC
	Humedad relativa operativa	10%-90% Sin condensación
Leds	24 leds CREE XPE/XPG	
Protecciones	Leds en cortocircuito	
	Exceso de corriente/Tensión	
	Descompensación entre ramas	
Longevidad	> 35.000 h según clasificación Energy Star	
	L70 B10 (Vida estimada de LED con depreciación de flujo del 30% y 10% de leds deteriorados)	>50.000 h
Eficiencia	82 Lm/W (**)	
Normativa	EN 62031-2008, IEC 62717 ED. 1 (en proceso), IEC 62471-2008	
Driver	Corriente continua IP66 – 1200 mA	